Вентилятор осевой ebmpapst A4D630AD0102

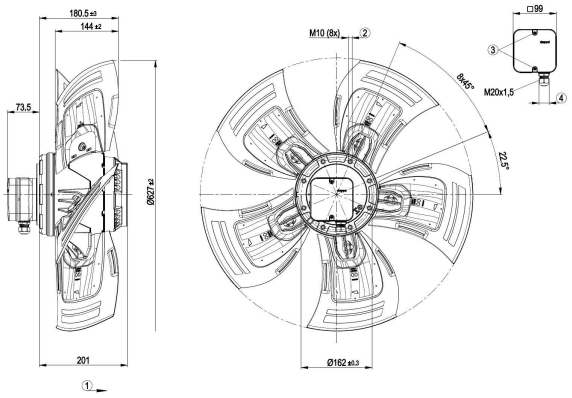

- Работаем по всей России
- Помощь в выборе
- Доставка по РФ

Цена:

64 090 руб.

Работаем по всей России, гарантия и качество производителя! Осевой вентилятор ebmpapst A4D630AD0102 - Осевой AC вентилятор, без решетки - AC / 1320 [rpm] / 19900 [m³/h] - Тип двигателя: M4D138LA

2023 © aesf.ru - Современные решения автоматизации инженерных систем