Вентилятор осевой ebmpapst W3G400CC2251

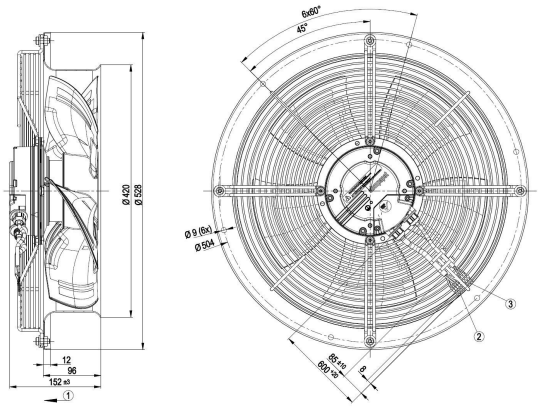

- Работаем по всей России
- Помощь в выборе
- Доставка по РФ

Цена:

73 532 руб.

Работаем по всей России, гарантия и качество производителя! Осевой вентилятор ebmpapst W3G400CC2251 - Осевой EC-вентилятор, с решеткой и стенным кольцом - EC / 1630 [rpm] / 3410 [m³/h] - Тип двигателя: M3G084FA

2023 © aesf.ru - Современные решения автоматизации инженерных систем